OPTIMUM®
MASCHINEN - GERMANY

Produktinformation

Version 1.0

Beschreibung
Anbau
Ersatzteile - Spare parts

Materialanschlag

LMS-1M 3383841

LMS-2M 3383842

1 Materialanschlag

1.1 Beschreibung

Die Materialanschläge LMS-1M und LMS-2M (1) dienen als anbaubare analoge Messsysteme an Rollenständer (3). Das metrische Maßband (2) im Längenmaßstab kann durch ein Magnetband ersetzt werden um ein digitales, inkrementales System zu erhalten.

Beispiel:

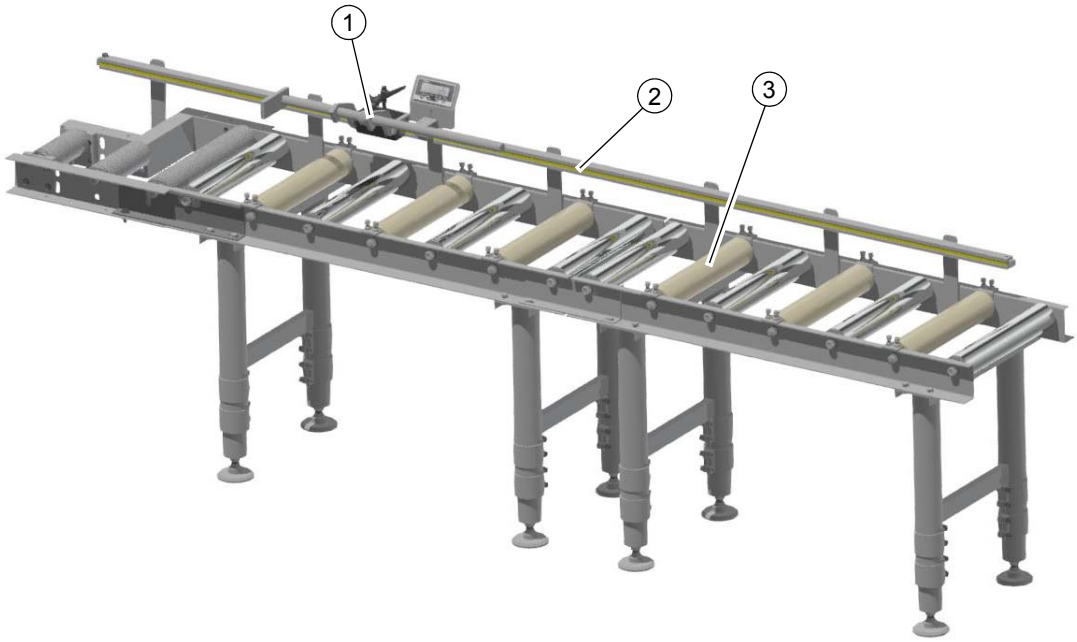

Der Anschlag (4) mit Anschlagstange und Anschlagführung kann mit den Hebeln (5) geklemmt werden. Die Befestigungslaschen (6) mit bereits enthaltener Befestigungsbohrung dienen zur Befestigung an Ihrem Rollenständer. Mit den Muttern (7) und unterstützenden Federscheiben (8) wird die Höhe der Anschlagstange eingestellt.

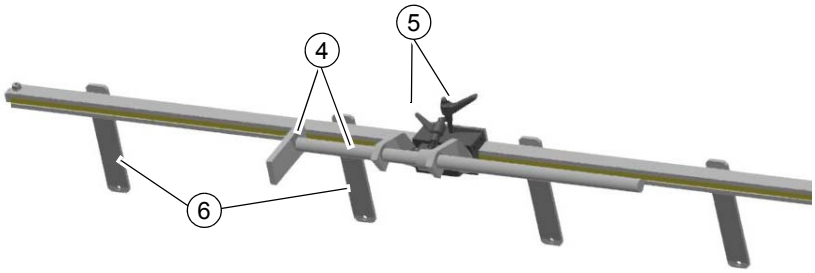

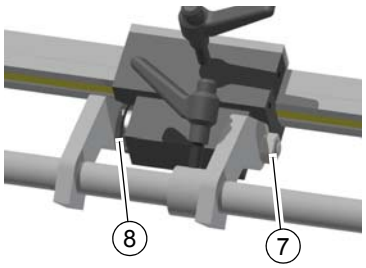

Längen: LMS-1M besitzt eine Länge von einem Meter. LMS-2M besitzt eine Länge von zwei Metern. Die zu diesem Zeitpunkt der Erstellung dieser Produktbeschreibung verfügbaren digitalen Systeme für die Längenmeßstäbe LMS-1M und LMS-2M sind:

- Artikel 3383846 - DRO1-K1 - Montagesatz mit Magnetband für LMS-1M
- Artikel 3383847 - DRO1-K2 - Montagesatz mit Magnetband für LMS-2M

1.2 Anbau

Das Längenmesssystem mit Hilfe der Befestigungslaschen an der Rollenbahn befestigen damit ein absolutes Maßsystem erhalten wird. Der metrische Maßstab soll den tatsächlichen Abstand zu Ihrem Nullpunkt wieder geben.

1.3 Ersatzteile - Spare parts

LMS-1M - LMS-2M

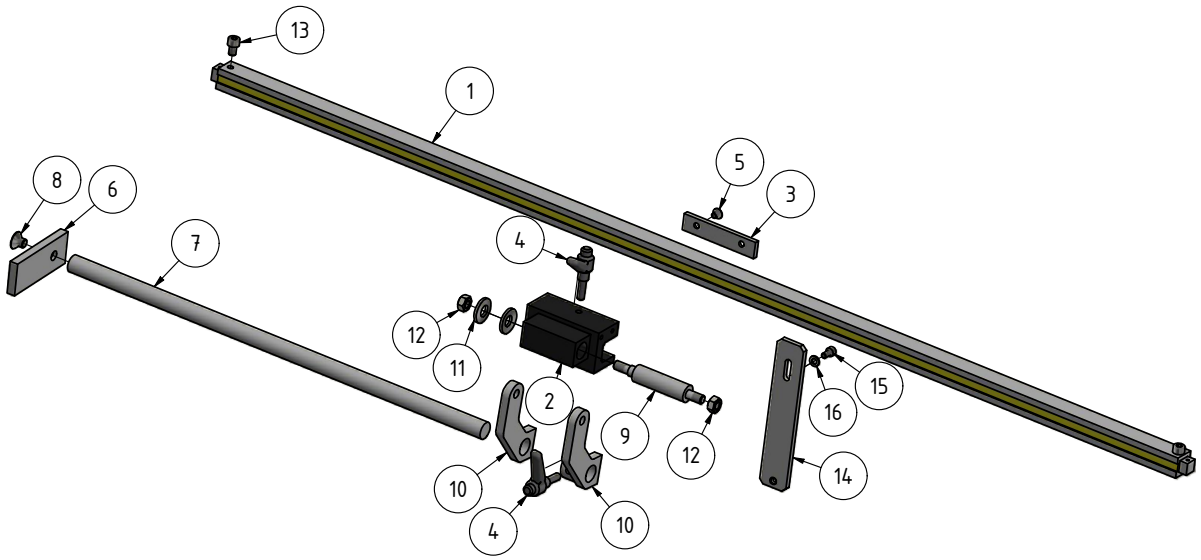

1.3.1 Ersatzteile - Spare parts - LMS-1M - LMS-2M

1	Führung-Maßskala	Guide dimension scale	1		
2	Halter-Grundkörper	Holder basic body	1		
3	Halterplatte	Holder plate	1		
4	Klemmhebel	Clamping lever	2		
5	Schraube	Screw	2	DIN 7991 - M6x8	
6	Anschlagplatte	Limit stop plate	1		
7	Anschlagstange	Limit stop stange	1		
8	Schraube	Screw	1	DIN 7991 - M10x12	
9	Halterbolzen	Holder bolt	1		
10	Halter	Holder	2		
11	Scheibe	Washer	2	DIN 6796 - 12	
12	Sechskantmutter	Hexagon nut	2	ISO 4032 - M10	
13	Innensechskantschraube	Socket head screw	2	ISO 4762 - M8 x 12	
14	Halterung	Holder	1		
15	Innensechskantschraube	Socket head screw	1	ISO 4762 - M6 x 12	
16	Scheibe	Washer	1	DIN 125 - A 6,4	